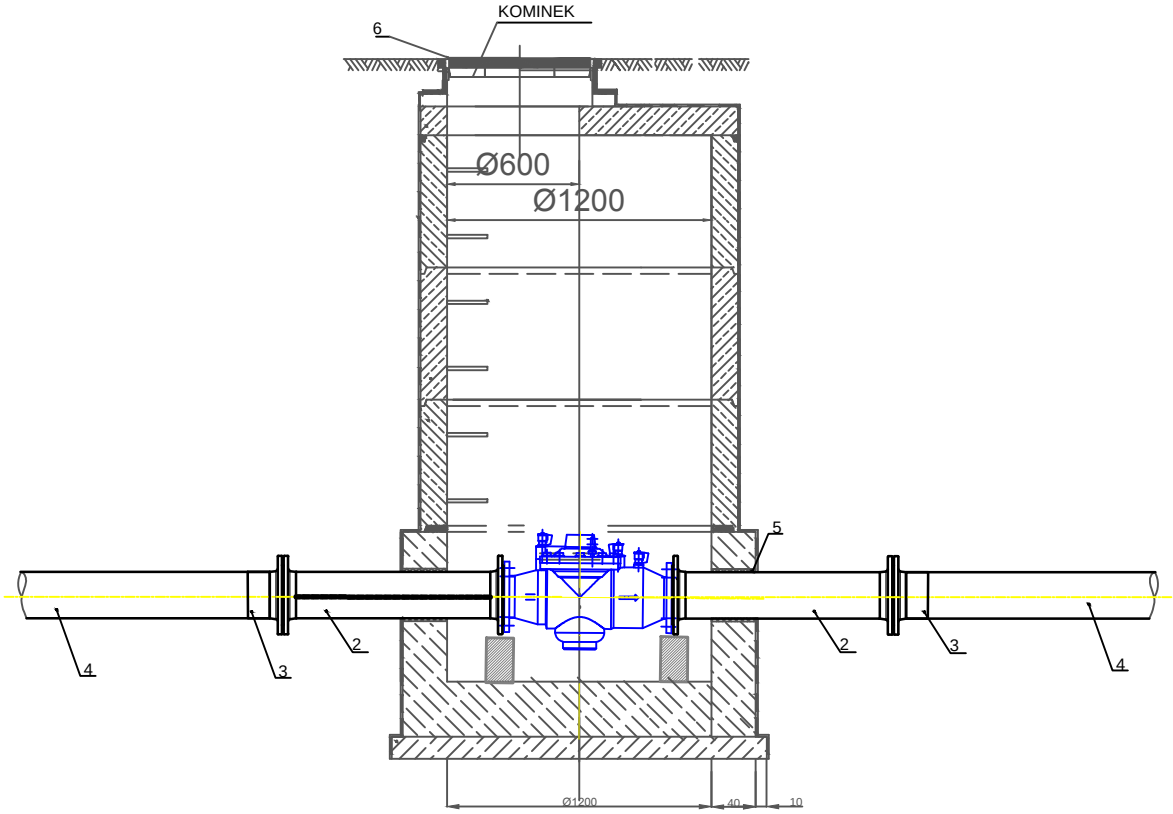

WYPOSAŻENIE TECHNOLOGICZNE STUDNI Ø1200

1 - REDUKTOR CIŚNIENIA DN150
(PARAMETRY ODPOWIADAJĄCE
MODELOWI SOCLA C101)

2 - KSZTAŁTKA ŻELIWNA FF Ø150 L=800

3 - ZŁĄCZKA KOŁNIERZOWA PE/STAL Ø160/150

4 - RURA PE100SDR11Ø160

5 - PRZEJŚCIE SZCZELNE DLA RURY Ø150

6 - WŁAZ ŻELIWNY TYPU CIĘŻKIEGO TYPU B125

Projektant:	euro projekt 42-200 CZĘSTOCHOWA UL. ŁOKIETKA 1-100 SIEMIANOWICE ŚLĄSKIE; 42-200 CZĘSTOCHOWA UL. BOR 164 UL. OLIMPIJSKA 28 42-284 HERBY UL. LUBLINIECKA 3 TEL./FAX. 660456041; TEL./FAX. (34) 3725055; 3666648 NIP 573-180-95-52;					
Inwestor:	Gmina Niegowa, Jana Sobieskiego III 1 42-320 Niegowa					
Temat:	**PROJEKT BUDOWLANY PRZEBUDOWY WODOCIĄGU WRAZ Z PRZYŁĄCZAMI W GRANICY PASA DROGOWEGO W MIEJSCOWOŚCI BLIŻYCE**					
Adres:	Bliżyce, gmina Niegowa; ETAP I Droga Powiatowa					
Tytuł rys.:	SCHEMAT STUDNI BETONOWEJ Ø1200 Z REGULATOREM CIŚNIENIA					
Autor opracowania:	mgr inż. Łukasz MIRCZAK		Nr uprawnień SLK/1059/PWOS/05		Podpis	
Projektant:	mgr inż. Łukasz MIRCZAK		Nr uprawnień SLK/1059/PWOS/05		Podpis	
Sprawdził:	mgr inż. Seweryn URBAŃSKI		Nr uprawnień SLK/3876/POOS/11		Podpis	
skala:	Data:	Faza:	Branża:	Nr rys.:	Rewizja:	Kod projektu:
---	12.2016	P-B	SANITARNA	15	A	16_071
MODYFIKACJE/REWIZJE:						